exemys

Nota de aplicación #16

Monitoreo de tensión de bancos de baterías

Introducción:

Acompañando la tendencia del monitoreo de parámetros de funcionamiento en sitios remotos, cada vez mas común en la industria de las comunicaciones, Exemys pone a disposición de sus cliente un dispositivo que permite medir la tensión de los bancos de baterías en aplicaciones de comunicación.

La versión especial del RMS1-AI para medir tensión de bancos de batería (RMS-AI-110-00-80-IA3-MBHL-V100) permite medir hasta 8 baterías conectadas en serie.

Beneficio:

Usando la versión especial del RMS1-AI se podrá disponer en tiempo real la información del estado de las baterías para la toma de decisiones vinculadas a la operación y al manteniendo de aplicaciones de comunicación. .

Equipos Exemys

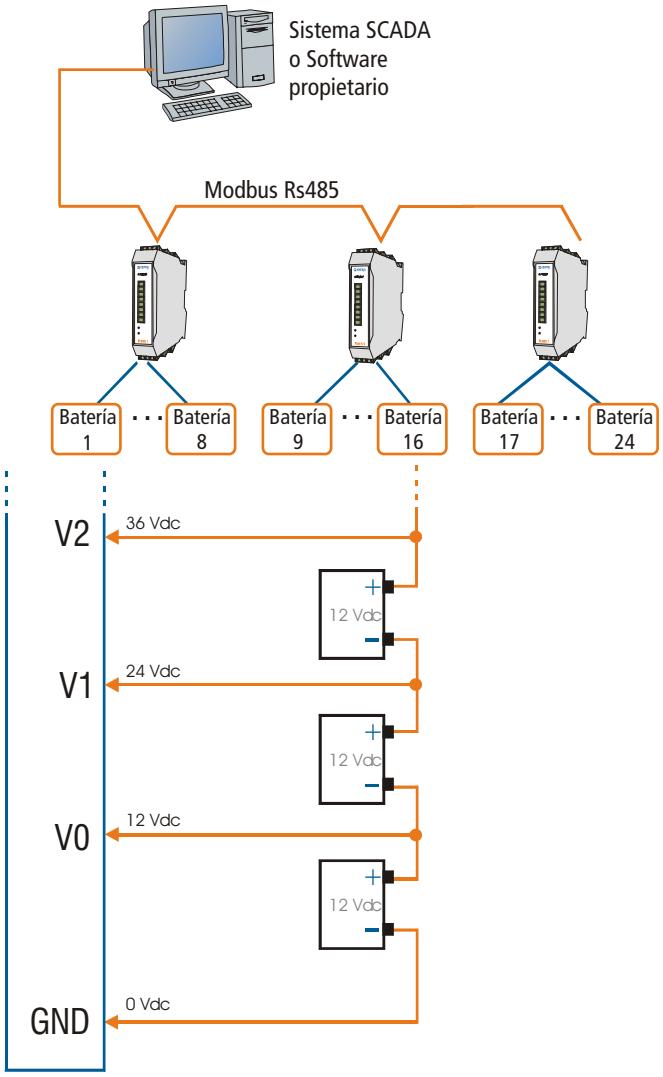

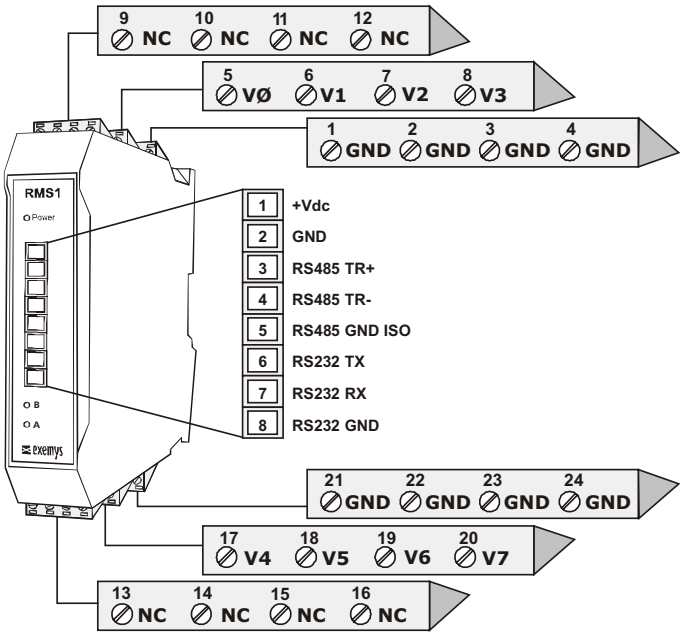

RMS1-AI Modelo RMS1-AI-110-00-80-IA3-MBHL-100

Av. Juan B. Justo 4054 - Buenos Aires - Argentina Tel: (5411) 4585-7585 Fax: (5411) 4585-7278 info@exemys.com - www.exemys.com

SISTEMA DE GESTIÓN ISO 9001:2000